Die Maße.

RT 60

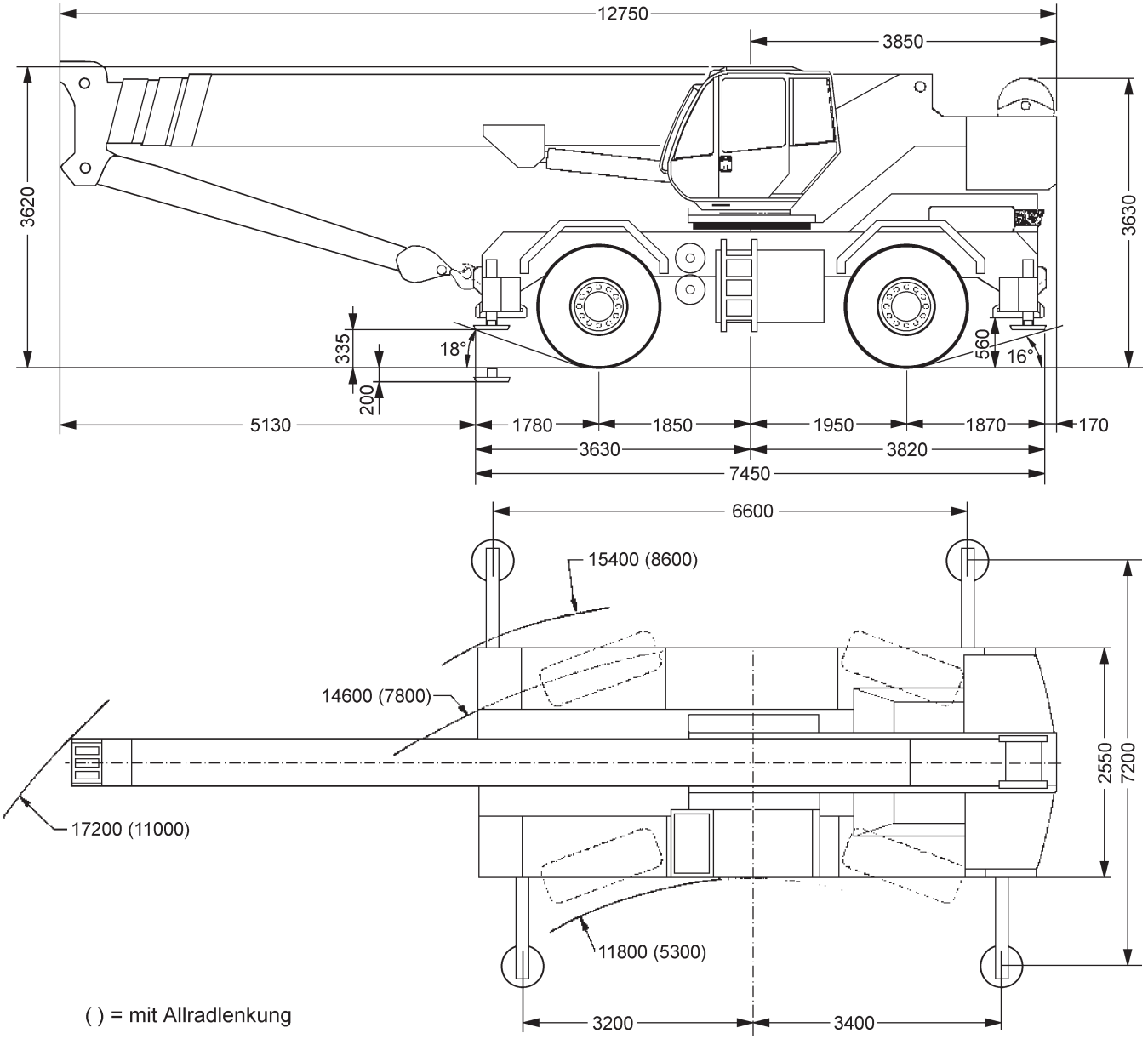

( ) = mit Allradlenkung

WIESBAUER macht schwere Arbeit leicht

Die Traglasten am Teleskopausleger.

RT 60

10,3-32,4m | 7,2x6,6m | 8,7t | 360° | 75%

m	10,3	14	17,7	21,3	25	28,7	32,4	m
3	60							3
3,5	49,2							3,5
4	45	41	33,8					4
4,5	38,6	36,5	31,15					4,5
5	36	36	28,5	24,7	19,9			5
6	31,5	29	25,5	21,8	18,1	15,5		6
7	25	24	21,5	19	16,4	14,4	11,7	7
8	19,8	19,5	18,6	16,9	14,7	13,1	11	8
9		17	16,8	14,7	13,4	12,3	10,6	9
10		14	13,8	13,5	12,1	11,2	9,6	10
11		13	11,3	11,3	9,8	10,3	8,8	11
12		10,9	9,7	9,7	9	9,5	8,2	12
13			8,4	8,4	8,4	8,8	7,6	13
14			6,8	7,2	7,2	7,1	7,1	14
15			6,6	6,4	6,4	6,4	6,4	15
16				5,8	5,8	5,8	5,8	16
17				5,1	5,1	5,5	5,6	17
18				4,5	4,5	4,4	4,3	18
19				4	4	4,1	4	19
20					3,6	3,4	3,7	20
21					3,15	3,35	3,45	21
22					2,3	2,8	3,1	22
23					2,2	2,7	2,9	23
24						2,6	2,8	24
25						2,4	2,6	25
26						2	2,3	26
27							2,1	27
28							1,8	28
29							1,6	29
30							1,5	30

Die Hubhöhen.

RT 60

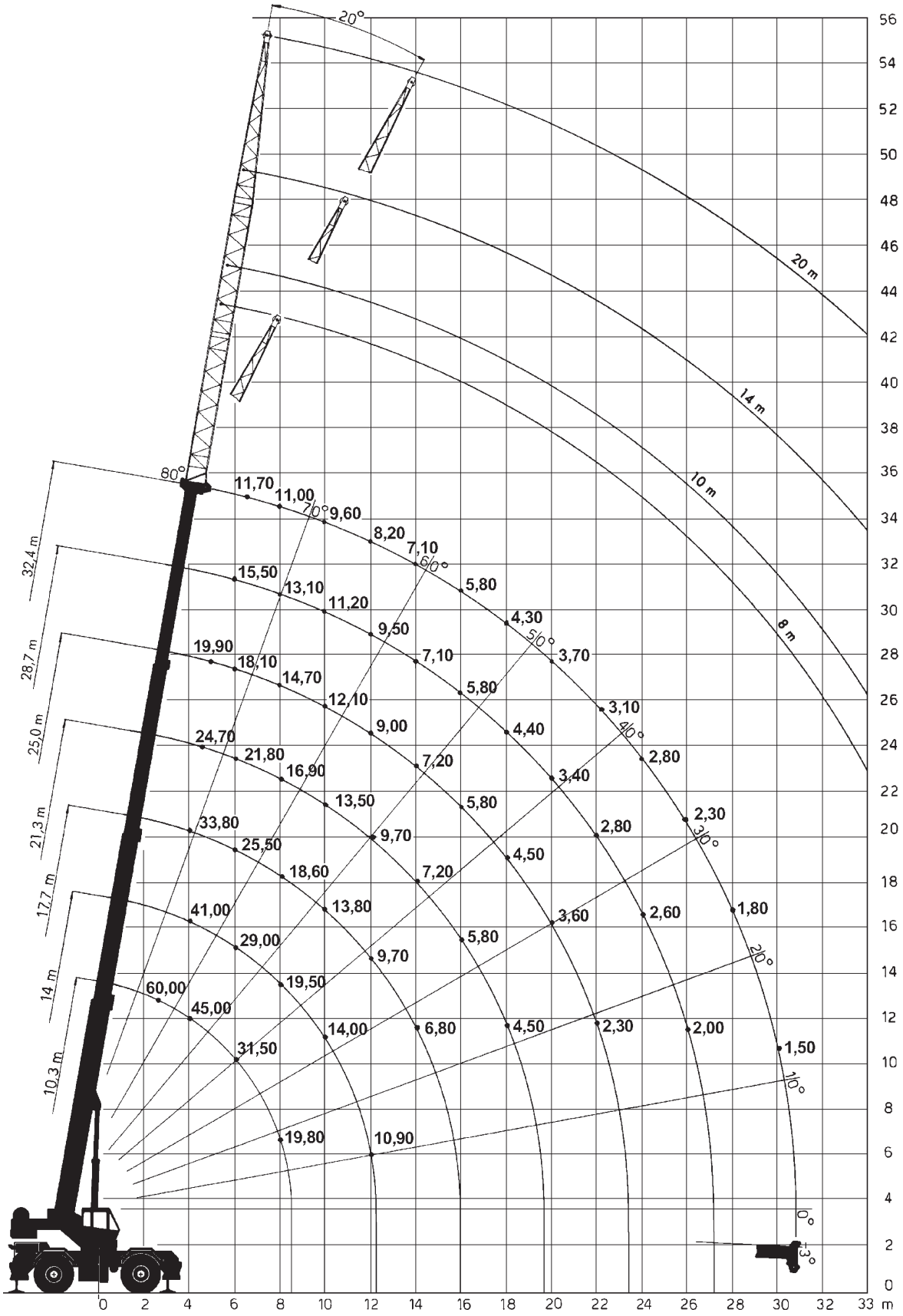

WIESBAUER macht schwere Arbeit leicht

Die Traglasten an der Klappspitze.

RT 60

32,4m | 8/10/14/20m | 7,2x6,6m | 8,7t | 360° | DIN 75%

m	8		10	14		20		m
	0°	20°	0°	0°	20°	0°	20°	
8	6,5							8
9	6,2		5,5					9
10	5,9	3,2	5,2	3,3				10
11	5,6	3,1	4,9	3,15				11
12	5,3	3	4,6	3		2		12
13	5,05	2,95	4,35	2,85		1,9		13
14	4,8	2,9	4,1	2,7	1,6	1,8		14
15	4,55	2,85	3,9	2,6	1,55	1,7		15
16	4,3	2,8	3,7	2,5	1,5	1,6	0,9	16
17	4,1	2,75	3,55	2,4	1,45	1,5	0,85	17
18	3,9	2,7	3,4	2,3	1,45	1,45	0,8	18
19	3,6	2,65	3,25	2,2	1,4	1,4	0,8	19
20	3,3	2,6	3,1	2,1	1,4	1,35	0,8	20
21	3	2,45	2,9	2	1,35	1,3	0,8	21
22	2,75	2,3	2,7	1,9	1,35	1,25	0,8	22
23	2,4	2,15	2,5	1,8	1,3	1,2	0,7	23
24	2,05	2,05	2,3	1,75	1,3	1,15	0,7	24
25	1,85	1,8	2	1,65	1,25	1,1	0,7	25
26	1,65	1,6	1,75	1,6	1,25	1,07	0,7	26
27	1,45	1,45	1,6	1,45	1,15	1	0,7	27
28	1,3	1,3	1,5	1,3	1,1	1	0,7	28
29	1,15	1,15	1,3	1,2	1,05	0,95	0,65	29
30	1	1	1,15	1,1	1,05	0,9	0,6	30
31	0,85	0,85	1	0,85	0,85	0,85	0,6	31
32	0,7	0,7	0,9	0,65	0,7	0,8	0,6	32
33			0,75					33
34			0,65					34